Монтажна схема
Долен ред

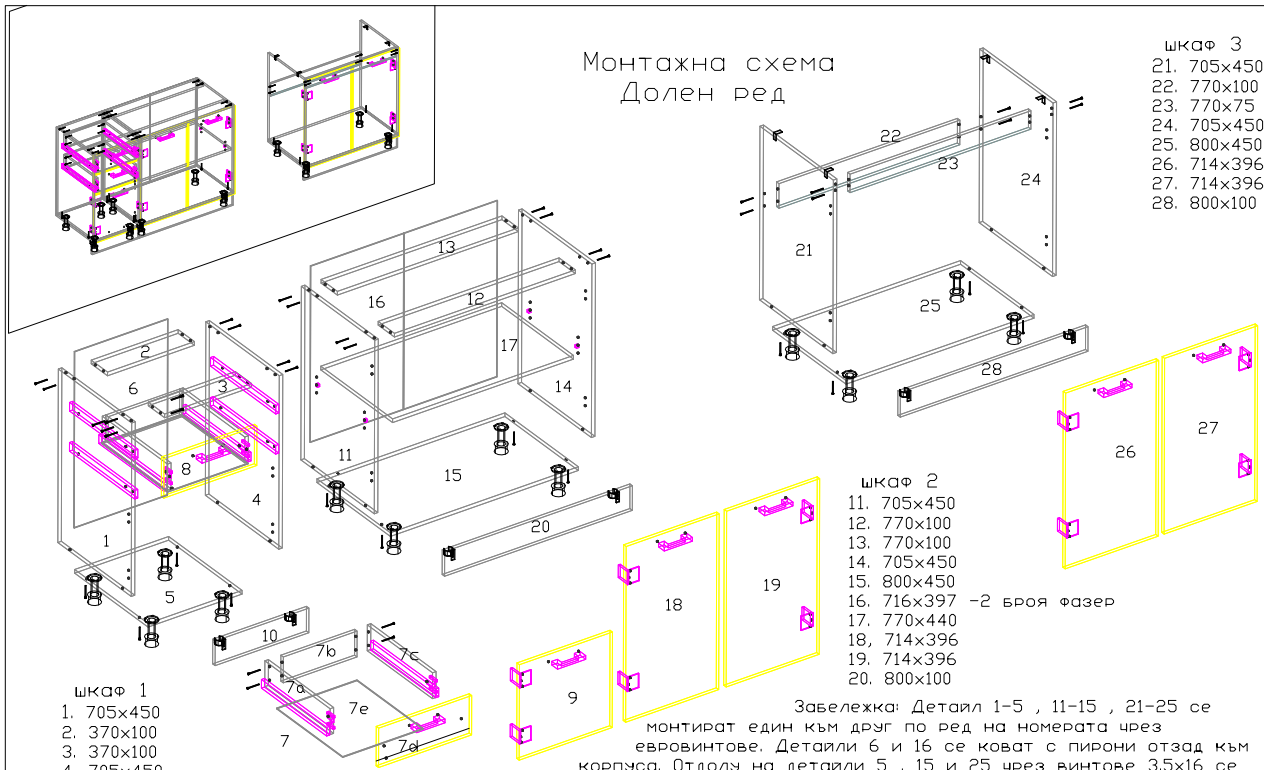

шкаф 1
1. 705x450
2. 370x100
3. 370x100
4. 705x450
5. 400x450
6. 716x397 -фазер
7. чекмедже
8. чекмедже
9. 396x388
10. 400x100

7a. 400x105
7b. 314x105
7c. 400x105
7d. 396x160
7e. 342x405 -фазер

шкаф 2
11. 705x450
12. 770x100
13. 770x100
14. 705x450
15. 800x450
16. 716x397 -2 броя фазер
17. 770x440
18, 714x396
19. 714x396
20. 800x100

шкаф 3
21. 705x450
22. 770x100
23. 770x75
24. 705x450
25. 800x450
26. 714x396
27. 714x396
28. 800x100

Забележка: Детайл 1-5 , 11-15 , 21-25 се монтират един към друг по ред на номерата чрез евровинтове. Детайли 6 и 16 се коват с пирони отзад към корпуса. Отдолу на детайли 5 , 15 и 25 чрез винтове 3.5x16 се монтират пластмасови крачета. Детайл 7d се монтира към 7a и 7c чрез дибли и минификс сглобки. Дъното 7e се кове с пирони . Към детайли 7a и 7c съответно 1 и 4 чрез винтове 3.5x16 се монтират водачите на чекмеджетата 7 и 8. Детайл 17 се поставя на рафтоносачи. Детайли 9 , 18 , 19 , 26 и 27 се монтират чрез панти ниско рамо. Чрез винтове 3.5x16 към детайли 10 , 20 и 28 се монтират клипсове на кухненските крачета. В горният край на детайли 21 и 24 чрез винтове 3.5x16 се монтират ъглови планки.